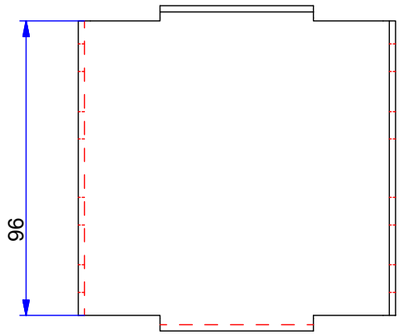

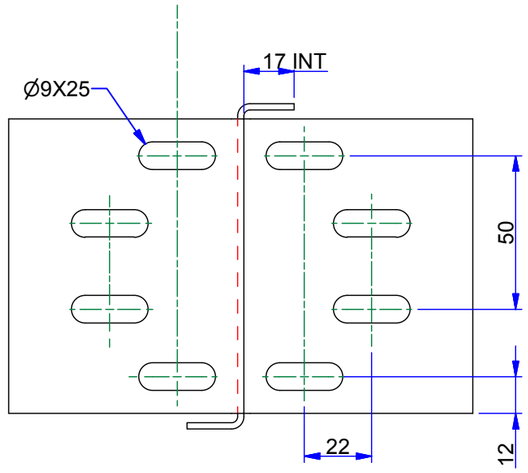

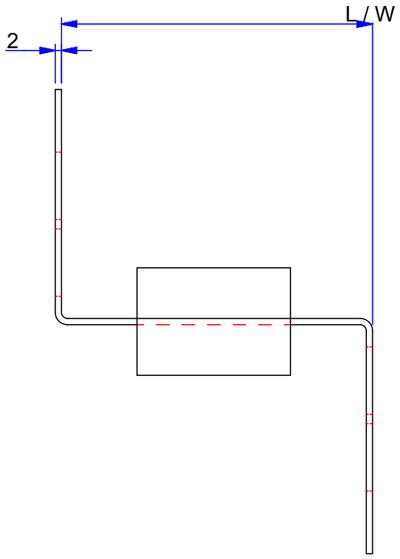

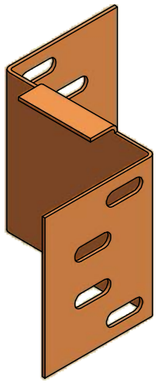

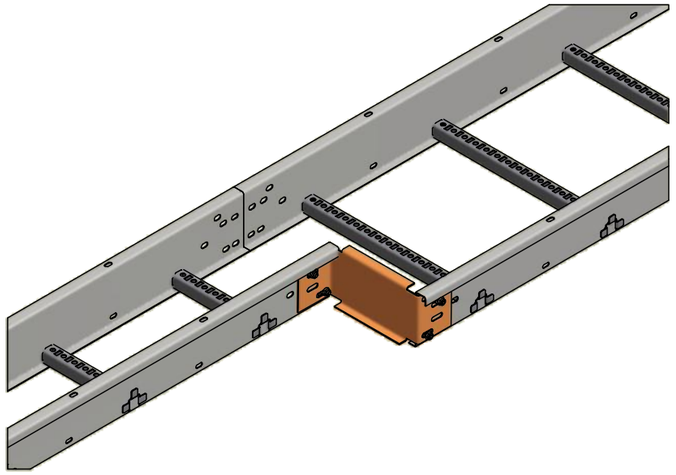

Réf	Désignation	L / W	Weight
-	ECL RED HERC100	100	0,198
583304	ECL RED HERC100	150	0,253
-	ECL RED HERC100	200	0,308
578307	ECL RED HERC100	300	0,418
-	ECL RED HERC100	400	0,529
-	ECL RED HERC100	500	0,639

SZ :Tôle d'acier galvanisé avant fabrication suivant NF EN 10346 (S220 GD / Z).

G : Pre-galvanised according to NF EN 10346 (S220 GD / Z).

REV.	MODIFICATIONS	DATE	DESSINE PAR	VALIDE PAR
A	Céation du plan / Creation of plan	17/02/2016	MURAWSKI B	DELANNOY JF

ECL RED HERC 100 AL

REDUCER HERC100 AL

NIEDAX France

ASSISTANCE TECHNIQUE

Tél :+33 (0)1 55 95 92 17

ECHELLE :

CE PLAN EST NOTRE PROPRIETE : IL NE PEUT ETRE NI REPRODUIT NI COMMUNIQUE SANS NOTRE AUTORISATION ECRITE PREALABLE

Révision A

A3 PLAN N° :FT02194 ECL RED H100 AL